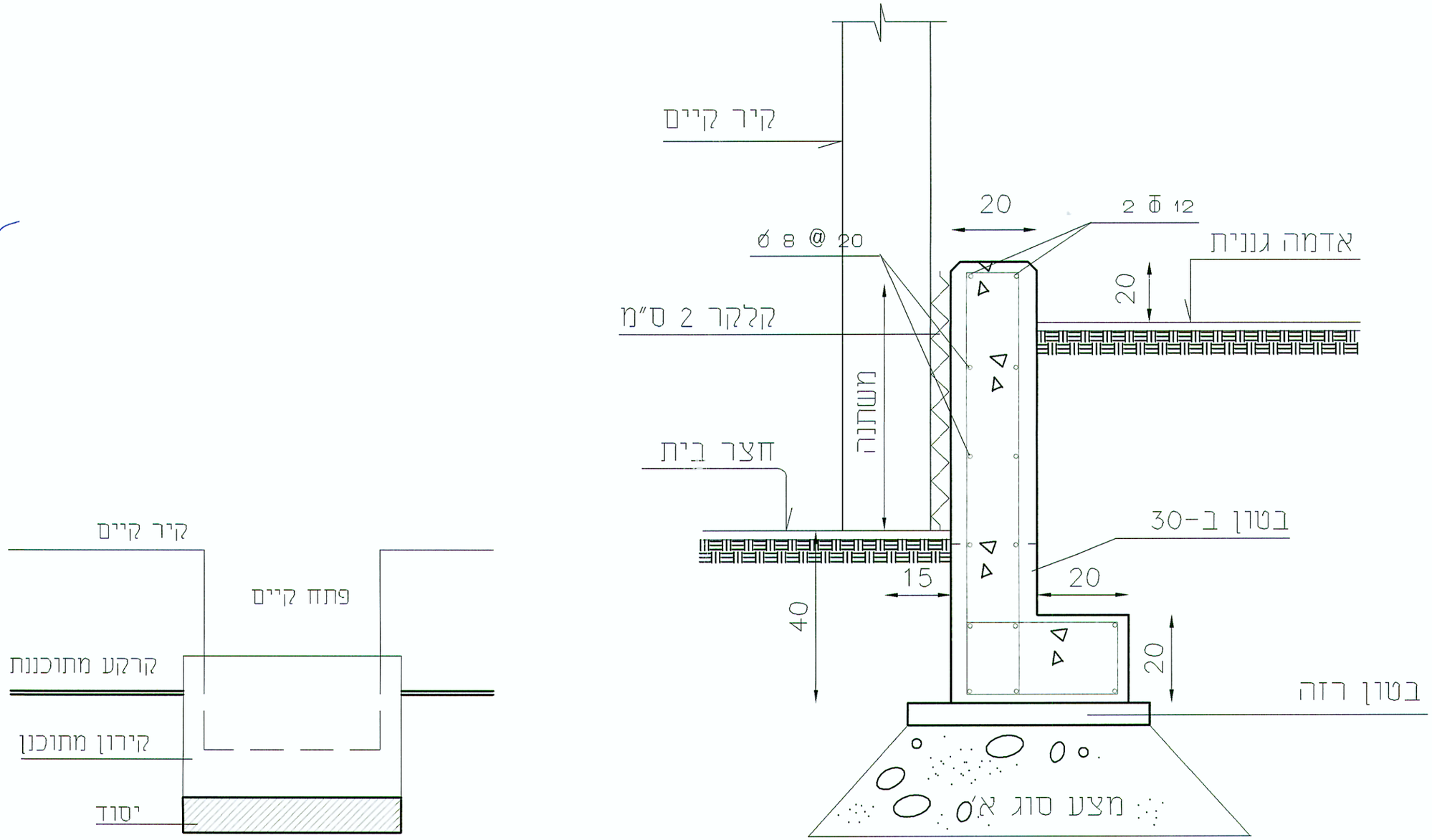

חזית הקיר

ק.מנחם נתיבות
שצ"פים 200,201,202
קירון בטון נמוך

י.כהן - תכנון סביבה ונוף, טל: 03-6391089, פקס: 03-6391088

פרט מס' 5

Z:\DWG\מכרז\פרטים\בניה אלית 200-202,100 מגרשים נתיבות\A-4.dwg Frm 3 (A3-N), 07/06/2011 09:44:44